WÖHNELEC, S.A.

TARIFA 2026

PRODUCTOS KATKO

KATKO

15262

DEBIDO AL CONSTANTE AUMENTO DE LAS MATERIAS PRIMAS, LOS PRECIOS SON ORIENTATIVOS Y DEBEN SER CONSULTADOS

PRODUCTOS KATKO

KATKO es el nombre de una empresa familiar finlandesa creada en 1941. En 1946, después de la Segunda Guerra Mundial, se especializó en la fabricación de material eléctrico de elevada calidad. Actualmente KATKO dispone de los más modernos sistemas de fabricación y verificación de sus productos. Sus interruptores podemos encontrarlos en cualquier instalación industrial del mundo en donde se exija fiabilidad y elevadas prestaciones como en las industrias petrolíferas, papeleras, químicas, navales, energías renovables, etc.

WÖHNELEC, S.A.

Agosto 2026

una marca de garantía

INDICE

KATKO

•CARACTERISTICAS TECNICAS..... 4 y 5

• INTERRUPTORES ROTATIVOS KU y VK..... 6 y 7

• ACCESORIOS PARA KU y VK..... 8, 9 y 10

• INTERRUPTORES MONTADOS EN CAJA y COTAS..... 11 y 12

• OTRAS EJECUCIONES 13

•INTERRUPTORES EVA 14

•CARACTERÍSTICAS TECNICAS KVKE y COTAS ..... 15,16 y 17

•BORNES DE CU/AL ..... 18 y 19

•CAJAS MURALES METALICAS DD y EE 20

•OTROS PRODUCTOS ELECTRICOS DE SUMINISTRO NORMAL 21

•CONDICIONES GENERALES DE VENTA..... 22

•ORGANIZACIÓN DE VENTAS..... 23

Características Técnicas

Interruptores

Un interruptor manual está preparado para conectar, soportar e interrumpir corriente en condiciones normales de circuito. Puede incluir condiciones especificadas de sobrecargas y también soportar corrientes durante un tiempo especificado en unas condiciones anormales del circuito como por ejemplo un cortocircuito.

NOTA: Un interruptor tiene que estar preparado para soportar cortocircuitos pero no para interrumpirlos.

Seccionadores

Un interruptor manual que en la posición de abierto cumple con los requisitos especificados para la función de aislamiento. Interruptor: (definición de trabajo) Aparato sin capacidad de cerrar ni abrir cargas.

Interruptor en carga

Un interruptor capacitado para iniciar, soportar e interrumpir corriente bajo condiciones normales de circuito y que, en la posición de abierto, cumple con las especificaciones (normas) de aislamiento para seccionadores.

Interruptor con fusibles

Un interruptor en el que uno o más polos tiene un fusible en serie en una unidad combinada (compuesta).

Categoría de utilización

Categoría de utilización	Uso/Aplicación
AC20	Conecta y desconecta sin carga
AC21	Interrumpe (desconecta) cargas óhmicas, incluso moderadas sobrecargas
AC22	Interrumpe (desconecta) cargas mixtas, cargas inductivas y óhmicas, incluso sobrecargas
AC23	Interrumpe (desconecta) cargas de motor u otras cargas inductivas de un valor más elevado

Protección contra sobretensión *(ver nuestro catálogo nº 14)*

U_{imp} (resistencia a los impulsos de tensión) define el uso del dispositivo en una condición anormal de la red con sobretensión debido por ejemplo a rayos (relámpagos) en redes de alta tensión, etc.

Esta característica define también la calidad del dispositivo eléctrico.

La protección por sobretensión está asegurada si se elige el equipo de acuerdo al U_{imp}. La categoría de uso de la resistencia de 4 impulsos a 400V/690V (IEC 60 364-4-44) es:

Categoría	U_{imp}	Aplicaciones
1	2,5 kV	Equipos especialmente protegidos.
2	4 kV	Herramientas portátiles, motores, etc.
3	6 kV	Equipos situados en redes de distribución.
4	8 kV	Equipos situados al principio de la instalación.

El ratio U_{imp} para la mayoría de interruptores de KATKO es 8 kV.

Temperatura de trabajo

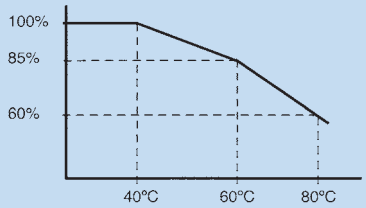

La temperatura de trabajo normal para los interruptores KATKO está situada entre -20° y +40° C. Para temperaturas superiores a 40° C tiene que ser modificado adecuadamente. El gráfico muestra la carga máxima en función a la temperatura ambiente. La temperatura máxima de trabajo en uso continuado es +80° C.

Conformidad a las normas

Los interruptores KATKO están diseñados para cumplir con las normas nacionales e internacionales.
Interruptores testados según IEC 60 947-3.
Valores R.M.S. (resistencia a cortocircuito) 50 kA Certificados CCA; CB.
Listado UL, cUL (UL 508).
Soporte de fusible según IEC 60269/UL 512.
AC23/690V

Características Técnicas Interruptores KU, KUE, VKA y EVA

Interruptores rotativos			16 A	25 A	40 A	63 A	80 A	125 A		160 A	200 A		250 A	
			KU / KUE					KU / KUE	VKA / EVA	VKA / EVA	VKA	EVA	VKA	EVA
Tensión de aislamiento	U_i (V)		690	690	690	690	690	690	690	690	1000	690	1000	690
Intensidad de trabajo convencional	I_{th} (A)		25	40	63	80	100	125	160	200	200	200	250	250
Valores nominales con sección del cable mm²			4	10	16	25	35	50	70	95	95	95	120	120
Tabla de intensidad asignada de empleo según necesidades	I_e (A)													
	AC-21	400/415V	25	40	63	80	100	125	160	200	200	200	250	250
		500V	25	40	63	80	100	125	160	200	200	-	250	-
		690V	25	40	63	80	100	125	160	200	200	-	250	-
	AC-22	400/415V	16	25	40	63	80	125	125	160	200	200	250	250
		500V	16	25	40	63	80	80	125	160	-	-	-	-
		690V	16	25	40	63	80	80	125	160	-	-	-	-
	AC-23	400/415V	16	25	32/25	40	63	63	80	135/125	200	160	250	200
		500V	16	25/20	32/20	40/32	40/32	40/32	80	*125/105	-	-	-	-
		690V	16	25/20	32/20	40/32	40/32	40/32	80	*125/105	-	-	-	-
Potencia asignada de empleo para motores trifásicos (1500 rpm)	(kW)													
		400/415V	7,5	11	15/11	22	30	30	45	75	110	75	132	90
		500V	7,5	15/11	22/11	30/22	30/22	30/22	55	75	-	-	-	-
		690V	11	22/15	30/15	37/30	37/30	37/30	55	90	-	-	-	-

Intensidades de cortocircuito admisibles

Intensidad de los fusibles a instalar para la protección en serie	(A)		63	63	63	80	80	125	160	160	250	250	250	250
Valor de resistencia a cortocircuito	I_k (kA)		50	50	50	50	50	30	50	50	50	50	50	50
Intensidad de cresta	(kA)		7,2	7,2	7,2	8,7	8,7	10	15	15	22	21	22	21
Intensidad máxima soportable en un cortocircuito	I_{cm} (kA) 690V		2,5	2,5	2,5	3,3	3,3	3,3	5,1	5,1	7+	7+	7+	7+
Intensidad máxima de apertura por corto tiempo (1 S)	I_{cw} (kA) 690V		1,7	1,7	1,7	2,3	2,3	2,3	3,5	3,5	6+	6+	6+	6+
Intensidad máxima de corte en cortocircuito	I_{cn} (A)													
	AC-23	400/415V	128	200	256/200	320	504	504	640	1080	1600	1600	2000	1600
		500V	128	200/160	256/160	320/256	320/256	320	640	1000	-	-	-	-
		690V	128	200/160	256/160	320/256	320/256	320	640	1000	-	-	-	-
Vida útil eléctrica (nº maniobras)			3000	3000	3000	3000	3000	3000	2000	2000	2000	2000	2000	2000
Vida útil mecánica (nº maniobras)			50000	50000	50000	50000	50000	50000	16000	16000	16000	16000	16000	16000
Capacidad bornes de conexión	Cu (mm²)		1,5-16	1,5-16	1,5-16	2,5-35	2,5-35	2,5-35	6-70	6-70	M8	M8	M8	M8
Par máximo de torsión	(Nm)		1,8	1,8	1,8	2,5	2,5	2,5	6	6	15-22	15-22	15-22	15-22

+ = 415V

INTERRUPTORES ROTATIVOS KU-N y VKA

KU 316N

KU 416N

VKA 125/160 A 3 y 4 polos

VKA 200/250 A 3 y 4 polos

Los interruptores KU-N y VKA están construidos y verificados según IEC 60 947-3, IEC 60 269-2 y UL 508, se emplean como elementos manuales de maniobra en circuitos principales, circuitos de iluminación, etc...
Su construcción compacta permite emplearlos como interruptores de motor destacando su fiabilidad en maniobras de paro y marcha. Otra aplicación es como interruptores generales de paro de emergencia.
Presentamos ejecuciones en 3 y 4 polos y una gama de amperaje de 16 A hasta 250 A (AC 22) .
Estos interruptores están preparados para colocarse directamente sobre carril DIN de 35 mm y admiten el montaje de contactos auxiliares (ver accesorios). Su montaje está previsto en el interior de armarios siendo su accionamiento a través de la puerta. Las ejecuciones KU y VK también pueden ser montadas en el lateral de los armarios (ver accesorios, págs. 8, 9 y 10).

REF.	TIPO		EMB.	EUROS
INTERRUPTOR III de 16 A a 125 A, sin tapa protectora				
SERIE KU-N MONTAJE SOBRE CARRIL DIN y LATERAL				
KU00316	3P	16 A (AC 22)	1	**26,78**
KU00325	3P	25 A (AC 22)	1	**29,25**
KU00340	3P	40 A (AC 22)	1	**31,75**
KU00363	3P	63 A (AC 22)	1	**35,39**
KU00380	3P	80 A (AC 22)	1	**41,63**
KU03125	3P	125 A (AC 22)	1	**53,17**
INTERRUPTOR IV de 16 A a 125 A, sin tapa protectora				
SERIE KU-N MONTAJE SOBRE CARRIL DIN y LATERAL				
KU00416	4P	16 A (AC 22)	1	**35,39**
KU00425	4P	25 A (AC 22)	1	**37,93**
KU00440	4P	40 A (AC 22)	1	**40,40**
KU00463	4P	63 A (AC 22)	1	**45,73**
KU00480	4P	80 A (AC 22)	1	**54,08**
KU04125	4P	125 A (AC 22)	1	**65,94**
INTERRUPTOR III de 125 a 250 A (AC 22)				
SERIE VKA MONTAJE SOBRE CARRIL DIN o SUPERFICIE y LATERAL				
VK03125	3P	125 A (AC 22)	1	**100,33**
VK03200*	3P	200 A (AC 22) } Mando LK12 y eje LVK 228 incluidos	1	**184,89**
VK03250*	3P	250 A (AC 22) } Mando LK12 y eje LVK 228 incluidos	1	**187,46**
INTERRUPTOR IV de 125 a 250 A (AC 22)				
SERIE VKA MONTAJE SOBRE CARRIL DIN o SUPERFICIE y LATERAL				
VK04125	4P	125 A (AC 22)	1	**134,03**
VK04160	4P	160 A (AC 22)	1	**154,15**
VK04200**	4P	200 A (AC 22) } Mando LK12 y eje LVK 228 AD12/T6 incluidos	1	**208,29**
VK04250**	4P	250 A (AC 22) } Mando LK12 y eje LVK 228 AD12/T6 incluidos	1	**210,96**
*Suplemento por tapa bornes y separadores "+LS/VS" 3 polos				**13,78**
**Suplemento por tapa bornes y separadores "+LS/VS" 4 polos				**15,45**

Para estos interruptores existen diversos mandos (rojo, negro) y ejes de prolongación, ver páginas 8 y 9.

KU 316N

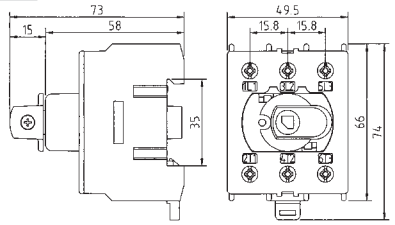

VKA 3125N

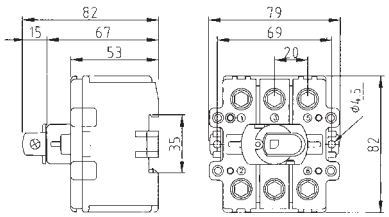

Tapas y Separadores VKA 3200 y 4200

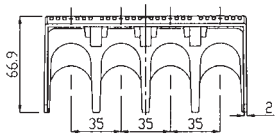

KU 416N

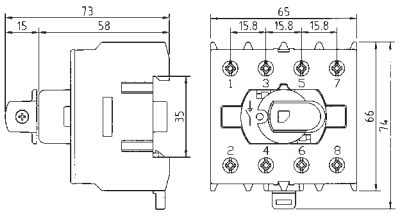

VKA 4125N

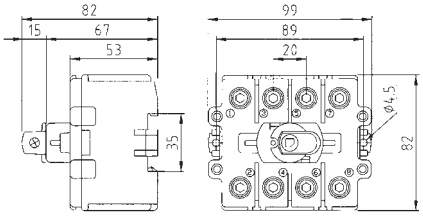

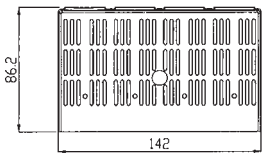

INTERRUPTORES ROTATIVOS KU-N y VKA ejecución modular

Los interruptores KU-N y VKA están construidos y verificados según IEC 60 947-3, IEC 60 269-2 y UL 508, se emplean como elementos manuales de maniobra en circuitos principales, circuitos de iluminación, etc.
Su construcción compacta permite emplearlos como interruptores de motor destacando su fiabilidad en maniobras de paro y marcha. Otra aplicación es como interruptores generales de paro de emergencia.
Presentamos ejecuciones en 3 y 4 polos para montaje trascuadro o bien en equipos modulares y una gama de amperaje de 16 A hasta 160 A (AC 22).
Estos interruptores están preparados para colocarse directamente sobre carril DIN.

KU 316N+K KU 3P
(KU31600)

VKA 3160N+K VKA
(VK30160)

REF.	TIPO				EMB.	EUROS
INTERRUPTORES III de 16 A a 125 A, con tapa protectora modular KKU						
Ejecución para montaje sobre carril DIN SERIE KU-N + KKU						
KU31600	3P	16 A (AC 22)		mando negro	1	**33,70**
KU31601	3P	16 A (AC 22)		mando rojo/amarillo	1	**33,70**
KU32500	3P	25 A (AC 22)		mando negro	1	**36,17**
KU32501	3P	25 A (AC 22)		mando rojo/amarillo	1	**36,17**
KU34000	3P	40 A (AC 22)		mando negro	1	**38,67**
KU34001	3P	40 A (AC 22)		mando rojo/amarillo	1	**38,67**
KU36300	3P	63 A (AC 22)		mando negro	1	**42,31**
KU36301	3P	63 A (AC 22)		mando rojo/amarillo	1	**42,31**
KU38000	3P	80 A (AC 22)		mando negro	1	**48,55**
KU38001	3P	80 A (AC 22)		mando rojo/amarillo	1	**48,55**
KU31250	3P	125 A (AC 22)		mando negro	1	**60,09**
KU31251	3P	125 A (AC 22)		mando rojo/amarillo	1	**60,09**
INTERRUPTORES IV de 16 A a 125 A, con tapa protectora modular KKU						
Ejecución para montaje sobre carril DIN SERIE KU-N + KKU						
KU41600	4P	16 A (AC 22)		mando negro	1	**47,38**
KU41601	4P	16 A (AC 22)		mando rojo/amarillo	1	**47,38**
KU42500	4P	25 A (AC 22)		mando negro	1	**49,92**
KU42501	4P	25 A (AC 22)		mando rojo/amarillo	1	**49,92**
KU44000	4P	40 A (AC 22)		mando negro	1	**52,39**
KU44001	4P	40 A (AC 22)		mando rojo/amarillo	1	**52,39**
KU46300	4P	63 A (AC 22)		mando negro	1	**57,72**
KU46301	4P	63 A (AC 22)		mando rojo/amarillo	1	**57,72**
KU48000	4P	80 A (AC 22)		mando negro	1	**66,07**
KU48001	4P	80 A (AC 22)		mando rojo/amarillo	1	**66,07**
KU41250	4P	125 A (AC 22)		mando negro	1	**77,93**
KU41251	4P	125 A (AC 22)		mando rojo/amarillo	1	**77,93**
INTERRUPTOR III de 125 A y 160 A, con tapa protectora modular						
SERIE VKA montaje sobre carril DIN con tapa modular KVKA 3-4P						
VK30125	3P	125 A (AC 22)	160 A (AC 21)	mando negro	1	**124,44**
VK30126	3P	125 A (AC 22)	160 A (AC 21)	mando rojo/amarillo	1	**125,45**
VK30160	3P	160 A (AC 22)	200 A (AC 21)	mando negro	1	**141,99**
VK30161	3P	160 A (AC 22)	200 A (AC 21)	mando rojo/amarillo	1	**143,00**
INTERRUPTOR IV de 125 A y 160 A, con tapa protectora modular						
SERIE VKA montaje sobre carril DIN con tapa modular KVKA 3-4P						
VK40125	4P	125 A (AC 22)	160 A (AC 21)	mando negro	1	**158,14**
VK40126	4P	125 A (AC 22)	160 A (AC 21)	mando rojo/amarillo	1	**159,15**
VK40160	4P	160 A (AC 22)	200 A (AC 21)	mando negro	1	**178,26**
VK40161	4P	160 A (AC 22)	200 A (AC 21)	mando rojo/amarillo	1	**179,27**

K/KU 3P ***K/KU 4P***

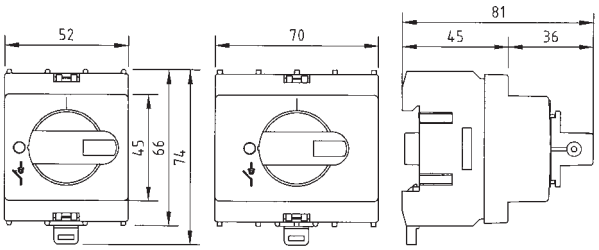

K/VKA 3-4P

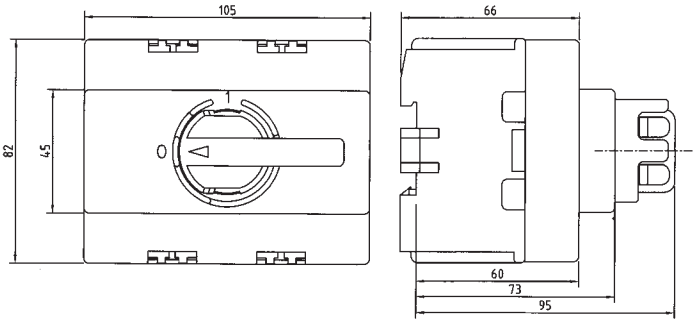

ACCESORIOS PARA INTERRUPTORES KU-N y VKA

LK10

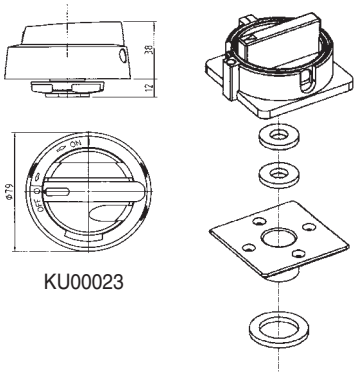

KU00023

KU00006

LK11

KU00009

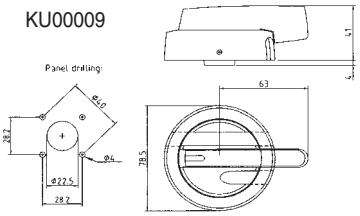

KU00201

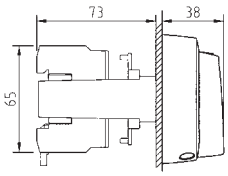

KU00316 +
KU00024 +
KU00002

KU00024

REF.	TIPO	EMB.	EUROS

MANDOS BLOQUEABLES POR CANDADO PARA MONTAJE EN PUERTA

Mando negro con bloqueo para candado en posición O - OFF, y bloqueo de puerta en posición I - ON (igual versión en rojo/amarillo).

Grado de protección IP66.

Eje de prolongación de 100, 200 o 300 mm de largo AD-11.

Fijación mediante tuerca Ø 22 (o mediante dos tornillos bajo pedido).

KU00022	Mando empotrable Ø 22, LK10 negro	1	**15,08**
KU00023	Mando empotrable Ø 22, LK10 (Y/R) rojo/amarillo	1	**15,08**
KU00006	Mando LK2OK2YR rojo /amarillo Adecuado para montaje en cajas o puertas Mando	1	**9,93**
KU00007	LK3OK2 negro Adecuado para montaje en cajas o puertas	1	**8,50**

Fijación mediante 4 tornillos.

KU00008	Mando LK11 rojo / amarillo	1	**16,67**
KU00009	Mando LK11 negro	1	**16,67**

Para VKA.

KU00010	Mando rotativo negro LK12 (63 - 160 A)	1	**34,97**
KU00011	Mando rotativo rojo / amarillo LK12 (63 - 160 A)	1	**34,97**

EJES DE ACOPLAMIENTO

Sólo para mandos LK10 y LK11.

KU00101	Eje prolongador L=100 AD11 100 mm	*Para fondo panel en cajas y armarios de puertas con bisagras*	1	**2,70**
KU00201	Eje prolongador L=200 AD11 200 mm		1	**3,02**
KU00301	Eje prolongador L=300 AD11 300 mm		1	**3,67**

Los ejes de prolongación de KATKO están fabricados en alumino y son facilmente ajustables a la distancia correcta

Sólo para mandos KU00006 y KU00007 (LK2/OK2 y LK2/OK3).

KU00100	Eje prolongador L=100 OK 100 mm	*Para fondo panel en cajas de tapa desmontable*	1	**2,70**
KU00200	Eje prolongador L=200 OK 200 mm		1	**3,02**
KU00300	Eje prolongador L=300 OK 300 mm		1	**3,67**

ACCESORIO DE MANDO PARA MONTAJE LATERAL

Soporte del interruptor mediante clip formado por el mando LK10 especial.

Soporte del interruptor i el eje de acoplamiento.

Sólo apto para interruptores de la serie KU-N.

KU00024	Kit montaje lateral 3P OKA negro	1	**22,39**
KU00025	Kit montaje lateral 3P OKA (Y / R) rojo / amarillo	1	**22,39**
KU00027	Kit montaje lateral 4P OKA negro	1	**25,74**
KU00028	Kit montaje lateral 4P OKA (Y / R) rojo / amarillo	1	**26,68**

ACCESORIOS PARA KU-N y VKA

VKA1V

VKA2V

REF.	TIPO	EMB.	EUROS
	ACCESORIOS PARA INTERRUPTORES KU-N y VKA		
KU00001	Contacto auxiliar KU1V 1 CA + 1 CC	1	**12,80**
KU00002	Contacto auxiliar KU2V 2 CA + 2 CC	1	**23,12**
VK00012	Contacto auxiliar VKA1V 1 CA + 1 CC	1	**16,74**
VK00013	Contacto auxiliar VKA2V 2 CA + 2 CC	1	**26,26**

KU1V
KU2V

LK10

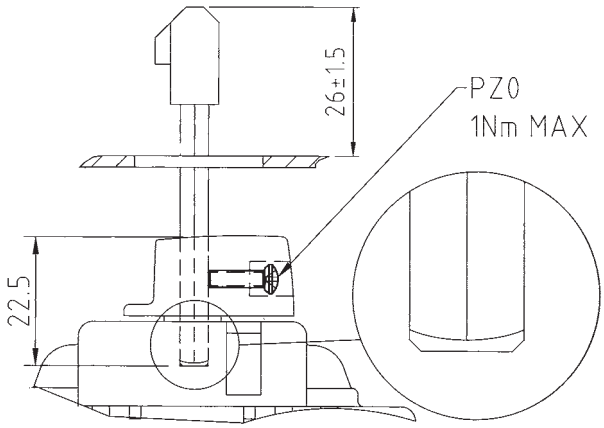

LK11

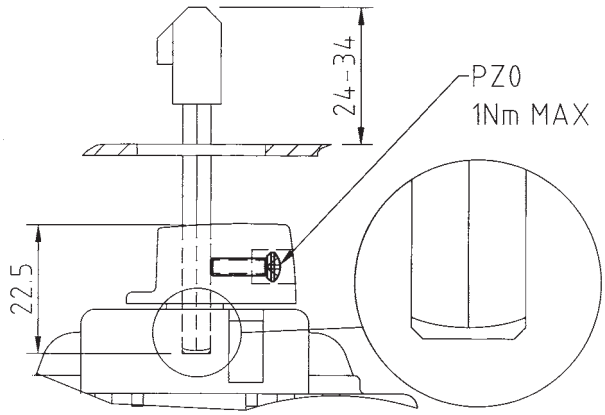

Ejemplo de montaje con un solo taladro de 22 mm Ø y fijación sobre perfil DIN 35 mm

Mando LK10

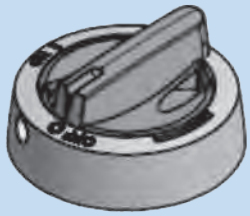

Eje prolongación en aluminio L=200 AD11

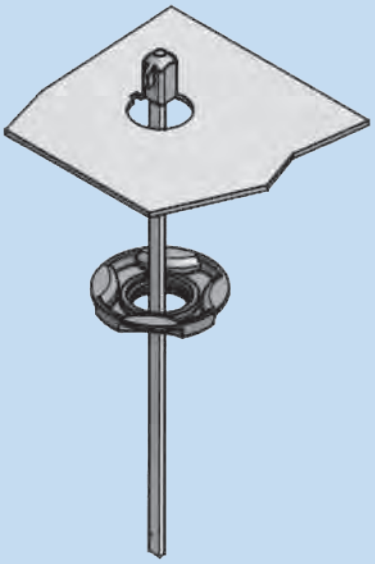

Contactos auxiliares KU00002

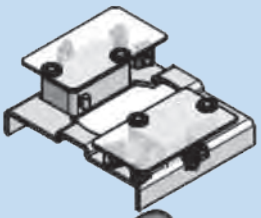

Interruptor 4 polos KU00425

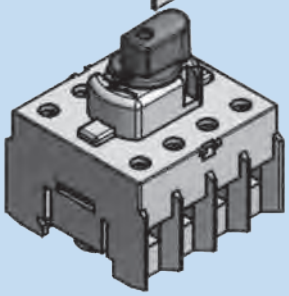

OTROS ACCESORIOS PARA KU y VKA

REF.	TIPO	EMB.	EUROS

BORNES DE ALIMENTACIÓN

VKA 125/160 A

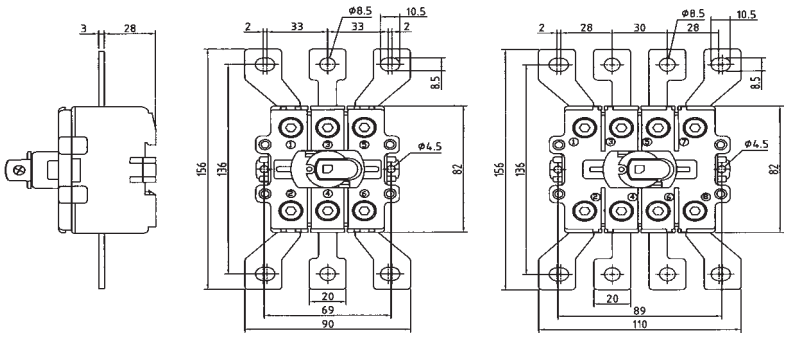

VK31600	Borne de alimentación (6 piezas) para VKA 3 polos	1	**28,65**
VK41600	Borne de alimentación (8 piezas) para VKA 4 polos	1	**40,96**

ACCESORIO DE MONTAJE

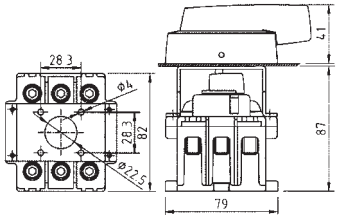

OKA/VKA

Accesorio para el montaje de un interruptor de la Serie VKA (3 polos) en puerta o en un lateral de armario mod. OKA/VKA.

Suministrable con mando LK10 o LK11 en color rojo/amarillo o negro.

VK00024	OKA/VKA	1	**41,27**
VK00025	OKA/VKA Y/R	1	**41,27**

RV 66/80/104 RV 52S/66S/80S/104S

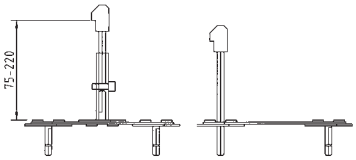

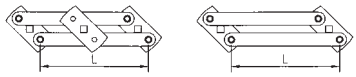

KU00080 KU00105

REF.	MOD.	APTO PARA	EMB.	EUROS

ACCIONAMIENTOS PARALELOS PARA 2 INTERRUPTORES

No incluye el mando

KU00066	**RV66**	2 x KU 3 polos Acc. Central	1	**22,52**
KU00067	**RV66S**	2 x KU 3 polos Acc. Lateral reforzado	1	**19,34**
KU00080	**RV80**	2 x KU 4 polos o 2 VKA 3 polos Acc. Central	1	**23,63**
KU00081	**RV80S**	2 x KU 4 polos o 2 VKA 3 polos Acc. Lateral	1	**23,63**
KU00104	**RV104**	2 x (VKA 3 polos + ALK 3160) o 2 VKA 4 p. Acc. Central	1	**24,63**
KU00105	**RV104S**	2 x (VKA 3 polos + ALK 3160) o 2 VKA 4 p. Acc. Lateral	1	**24,63**
KU00126	**RV126**	2 x (VKA 4 polos + ALK 4160) Acc. Central	1	**25,71**
KU00127	**RV126S**	2 x (VKA 4 polos + ALK 4160) Acc. Lateral	1	**25,71**

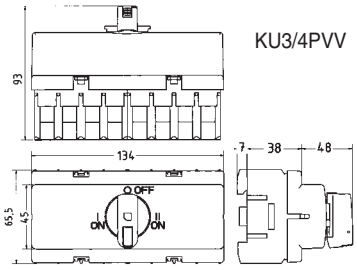

KU3/4PVV

KU30400

REF.	TIPO	EMB.	EUROS

ACCESORIO PARA EL ACOPLAMIENTO DE 2 INTERRUPTORES KU

Accesorio modular para el acoplamiento de 2 interruptores KU (16 a 125A, 3 o 4 polos). Kit KU 3/4 P VV

Accionable por LK12, 1-0-2 o LK12, 0-1

KU30400	**KUVV**	Mando negro	1	**56,58**
KU30401	**KUVVYR**	Mando rojo/amarillo	1	**56,58**

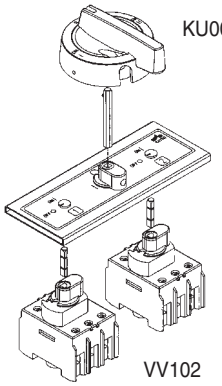

KU00004

KU00004
3 posiciones

KU00003
2 posiciones

VV102

ACCESORIO PARA EL MANDO DE 2 INTERRUPTORES VKA

Accesorio para el mando independiente de dos interuptores VK (3/4 polos)

KU00003	Mecanismo conmutador VV1266	1	**68,22**
KU00004	Mecanismo conmutador VV102 para int. VK	1	**151,09**

INTERRUPTORES ROTATIVOS EN CAJA KEM, EN ABS

Interruptores rotativos manuales montados en caja aislante de muy robusta ejecución (IP66). Al abrir la caja, el mando queda situado en la tapa y el interruptor queda situado en el fondo de la caja permitiendo un cableado fácil a través de los taladros o prensaestopas. La base dispone de toma de tierra.

El mando rotativo permite el bloqueo en las posiciones 0 y 1 mediante candados.

AC-21 400V-415V-690V	AC-22 400V-415V-690V	AC-23 400V-415V		AC-23 690V		Nº DE POLOS	TIPO	CAJA	PESO kg.	REF.	EUROS
I_e / A	I_e / A	I_e / A	P / kW	I_e / A	P / kW						
MANDO ROJO / AMARILLO (Y/R) - GRIS / NEGRO (E/G)											
20 A	10 A	10 A	5,5 kW	10 A	7,5 kW	3P	KEM 310 M2ABS	U2	0,4	**KEU00310**	**37,18**
20 A	10 A	10 A	5,5 kW	10 A	7,5 kW	4P	KEM 410 M2ABS	U2	0,5	**KEU00410**	**42,67**
20 A	10 A	10 A	5,5 kW	10 A	7,5 kW	3P	KEM 310 Y/R M2ABS	U2	0,4	**KEU00310Y/R**	**37,18**
20 A	10 A	10 A	5,5 kW	10 A	7,5 kW	4P	KEM 410 Y/R M2ABS	U2	0,5	**KEU00410Y/R**	**42,67**
25 A	16 A	16 A	7,5 kW	16 A	11 kW	3P	KEM 316 E/G M2ABS	U2	0,4	**KEU00316**	**39,36**
25 A	16 A	16 A	7,5 kW	16 A	11 kW	4P	KEM 416 E/G M2ABS	U2	0,5	**KEU00416**	**45,43**
25 A	16 A	16 A	7,5 kW	16 A	11 kW	3P	KEM 316 Y/R M2ABS	U2	0,4	**KEU00316Y/R**	**39,36**
25 A	16 A	16 A	7,5 kW	16 A	11 kW	4P	KEM 416 Y/R M2ABS	U2	0,5	**KEU00416Y/R**	**45,43**
40 A	25 A	25 A	11 kW	25 A	22 kW	3P	KEM 325 E/G M2ABS	U2	0,4	**KEU00325**	**43,22**
40 A	25 A	25 A	11 kW	25 A	22 kW	4P	KEM 425 E/G M2ABS	U2	0,5	**KEU00425**	**49,43**
40 A	25 A	25 A	11 kW	25 A	22 kW	3P	KEM 325 Y/R M2ABS	U2	0,4	**KEU00325Y/R**	**43,22**
40 A	25 A	25 A	11 kW	25 A	22 kW	4P	KEM 425 Y/R M2ABS	U2	0,5	**KEU00425Y/R**	**49,43**
63 A	40 A	32 A	15 kW	32 A	30 kW	3P	KEM 340 E/G M2ABS	U2	0,4	**KEU00340**	**50,89**
63 A	40 A	32 A	15 kW	32 A	30 kW	4P	KEM 440 E/G M2ABS	U2	0,5	**KEU00440**	**57,04**
63 A	40 A	32 A	15 kW	32 A	30 kW	3P	KEM 340 Y/R M2ABS	U2	0,4	**KEU00340Y/R**	**50,89**
63 A	40 A	32 A	15 kW	32 A	30 kW	4P	KEM 440 Y/R M2ABS	U2	0,5	**KEU00440Y/R**	**57,04**
80 A	63 A	40 A	22 kW	40 A	37 kW	3P	KEM 363 E/G M3ABS	U3	0,6	**KEU00363**	**76,31**
80 A	63 A	40 A	22 kW	40 A	37 kW	4P	KEM 463 E/G M3ABS	U3	0,7	**KEU00463**	**95,81**
80 A	63 A	40 A	22 kW	40 A	37 kW	3P	KEM 363 Y/R M3ABS	U3	0,6	**KEU00363Y/R**	**76,31**
80 A	63 A	40 A	22 kW	40 A	37 kW	4P	KEM 463 Y/R M3ABS	U3	0,7	**KEU00463Y/R**	**95,81**
100 A	80 A	63 A	30 kW	40 A	37 kW	3P	KEM 380 E/G M3ABS	U3	0,6	**KEU00380**	**112,03**
100 A	80 A	63 A	30 kW	40 A	37 kW	4P	KEM 480 E/G M3ABS	U3	0,7	**KEU00480**	**131,20**
100 A	80 A	63 A	30 kW	40 A	37 kW	3P	KEM 380 Y/R M3ABS	U3	0,6	**KEU00380Y/R**	**112,03**
100 A	80 A	63 A	30 kW	40 A	37 kW	4P	KEM 480 Y/R M3ABS	U3	0,7	**KEU00480Y/R**	**131,20**

Cotas cajas en Policarbonato o ABS

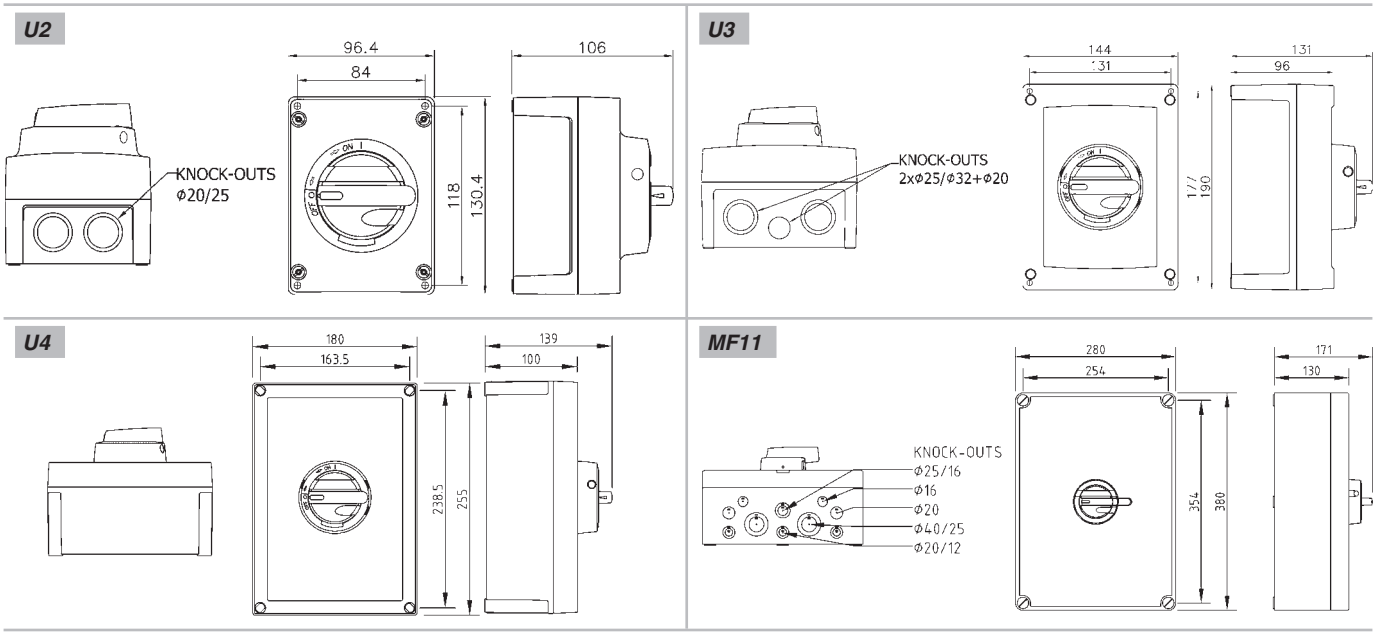

INTERRUPTORES ROTATIVOS EN CAJA KEM, EN POLICARBONATO

Interruptores rotativos manuales montados en caja aislante de muy robusta ejecución (IP66 en las cajas U2, U3, U4 e IP65 en las cajas MF11). Al abrir la caja, el mando queda situado en la tapa y el interruptor queda situado en el fondo de la caja permitiendo un cableado fácil a través de los taladros o prensaestopas. La base dispone de toma de tierra.

Material autoextinguible con buena resistencia UV.

El mando rotativo permite el bloqueo en las posiciones 0 y 1 mediante candados.

AC-21 400V-415V-690V I_e / A	AC-22 400V-415V-690V I_e / A	AC-23 400V-415V I_e / A	AC-23 400V-415V P / kW	AC-23 690V I_e / A	AC-23 690V P / kW	Nº DE POLOS	TIPO	CAJA	PESO kg.	REF.	EUROS
MANDO GRIS / NEGRO											
20 A	10 A	10 A	5,5 kW	10 A	7,5 kW	3P	KEM 310 M2	U2	0,4	**KE00310**	**43,87**
20 A	10 A	10 A	5,5 kW	10 A	7,5 kW	4P	KEM 410 M2	U2	0,5	**KE00410**	**52,19**
25 A	16 A	16 A	7,5 kW	16 A	11 kW	3P	KEM 316 M2	U2	0,4	**KE00316**	**46,73**
25 A	16 A	16 A	7,5 kW	16 A	11 kW	4P	KEM 416 M2	U2	0,5	**KE00416**	**59,18**
40 A	25 A	25 A	11 kW	25 A	22 kW	3P	KEM 325 M2	U2	0,4	**KE00325**	**49,66**
40 A	25 A	25 A	11 kW	25 A	22 kW	4P	KEM 425 M2	U2	0,5	**KE00425**	**66,40**
63 A	40 A	32 A	15 kW	32 A	30 kW	3P	KEM 340 M2	U2	0,4	**KE00340**	**57,33**
63 A	40 A	32 A	15 kW	32 A	30 kW	4P	KEM 440 M2	U2	0,5	**KE00440**	**82,06**
80 A	63 A	40 A	22 kW	40 A	37 kW	3P	KEM 363 M3	U3	0,6	**KE00363**	**90,28**
80 A	63 A	40 A	22 kW	40 A	37 kW	4P	KEM 463 M3	U3	0,7	**KE00463**	**102,31**
100 A	80 A	63 A	30 kW	40 A	37 kW	3P	KEM 380 M3	U3	0,6	**KE00380**	**107,05**
100 A	80 A	63 A	30 kW	40 A	37 kW	4P	KEM 480 M3	U3	0,7	**KE00480**	**122,30**
160 A	125 A	80 A	45 kW	80 A	55 kW	3P	KEM 3125 M4	U4	1,0	**KE03125**	**245,18**
160 A	125 A	80 A	45 kW	80 A	55 kW	4P	KEM 4125 M4	U4	1,0	**KE04125**	**266,27**
200 A	160 A	135 A	75 kW	125 A	90 kW	3P	KEM 3160	MF11	3,3	**KE03160**	**386,00**
200 A	160 A	135 A	75 kW	125 A	90 kW	4P	KEM 4160	MF11	3,4	**KE04160**	**438,13**
MANDO ROJO / AMARILLO											
20 A	10 A	10 A	5,5 kW	10 A	7,5 kW	3P	KEM 310 M2 Y/R	U2	0,4	**KE00310Y/R**	**43,87**
20 A	10 A	10 A	5,5 kW	10 A	7,5 kW	4P	KEM 410 M2 Y/R	U2	0,5	**KE00410Y/R**	**52,19**
25 A	16 A	16 A	7,5 kW	16 A	11 kW	3P	KEM 316 M2 Y/R	U2	0,4	**KE00316Y/R**	**46,73**
25 A	16 A	16 A	7,5 kW	16 A	11 kW	4P	KEM 416 M2 Y/R	U2	0,5	**KE00416Y/R**	**59,18**
40 A	25 A	25 A	11 kW	25 A	22 kW	3P	KEM 325 M2 Y/R	U2	0,4	**KE00325Y/R**	**49,66**
40 A	25 A	25 A	11 kW	25 A	22 kW	4P	KEM 425 M2 Y/R	U2	0,5	**KE00425Y/R**	**66,40**
63 A	40 A	32 A	15 kW	32 A	30 kW	3P	KEM 340 M2 Y/R	U2	0,4	**KE00340Y/R**	**57,33**
63 A	40 A	32 A	15 kW	32 A	30 kW	4P	KEM 440 M2 Y/R	U2	0,5	**KE00440Y/R**	**82,06**
80 A	63 A	40 A	22 kW	40 A	37 kW	3P	KEM 363 M3 Y/R	U3	0,6	**KE00363Y/R**	**90,28**
80 A	63 A	40 A	22 kW	40 A	37 kW	4P	KEM 463 M3 Y/R	U3	0,7	**KE00463Y/R**	**102,31**
100 A	80 A	63 A	30 kW	40 A	37 kW	3P	KEM 380 M3 Y/R	U3	0,6	**KE00380Y/R**	**107,05**
100 A	80 A	63 A	30 kW	40 A	37 kW	4P	KEM 480 M3 Y/R	U3	0,7	**KE00480Y/R**	**122,30**
160 A	125 A	80 A	45 kW	80 A	55 kW	3P	KEM 3125 M4 Y/R	U4	1,0	**KE03125Y/R**	**245,18**
160 A	125 A	80 A	45 kW	80 A	55 kW	4P	KEM 4125 M4 Y/R	U4	1,0	**KE04125Y/R**	**266,27**
200 A	160 A	135 A	75 kW	125 A	90 kW	3P	KEM 3160 Y/R	MF11	3,3	**KE03160Y/R**	**386,00**
200 A	160 A	135 A	75 kW	125 A	90 kW	4P	KEM 4160 Y/R	MF11	3,4	**KE04160Y/R**	**438,13**

Otras Ejecuciones

Podemos suministrar interruptores de 6 y 8 polos hasta 200A en AC-21, interruptores de 3 y 4 polos hasta 800A en AC-21, todos ellos montados en cajas aislantes o bien en cajas de acero inoxidable y también cumpliendo con:

KEMA KEUR

c UL US LISTED ind. cont. eq 12SL

RoHS Compliant 2002/95/EC

FI

CE

RINA 1861

ATEX

PCT CH01

CONSULTAR

INTERRUPTORES PRINCIPALES EVA

Interruptores manuales de accionamiento por palanca (tipo tumbler) desarrollados en ejecución modular previstos para montaje sobre perfil DIN de 35 mm. Sus robustas características garantizan poder soportar una I_k de 50 kA con intensidades nominales de hasta 200/250 A a 415 V. Están verificados de acuerdo con la norma IEC 60947-3.

Ejecución protegida mediante tapas de bornes extraibles, conexión mediante tornillos M8. Permite bloqueo por candado. Sus reducidas dimensiones lo hacen especialmente adecuado para ser montado en equipos de distribución como interruptor general pudiendo quedar el mando accesible a través de ventanillas practicables debido a su frontal de 45 mm de alto.

EV03125

IINTERRUPTORES 3 Y 4 POLOS «EVA»

Accionamiento «TUMBLER» (palanca). Ejecución modular con tapa K/EVA

MONTAJE SOBRE CARRIL DIN Valores intensidad en AC 22

REF.	TIPO		EMB.	EUROS
EV03125	3P 125 A		1	**88,11**
EV03126-R	3P 125 A	Mando rojo	1	**86,68**
EV03160	3P 160 A		1	**99,94**
EV03161-R	3P 160 A	Mando rojo	1	**99,94**

EV03250

MONTAJE SOBRE CARRIL Valores intensidad en AC 22

REF.	TIPO		EMB.	EUROS
EV03200*	3P 200 A	Mando gris	1	**141,57**
EV03201*	3P 200 A	Mando rojo	1	**146,48**
EV03250*	3P 250 A	Mando gris	1	**146,31°**
EV03251*	3P 250 A	Mando rojo	1	**151,12**
EV04200**	4P 200 A	Mando gris	1	**212,42**
EV04201**	4P 200 A	Mando rojo	1	**219,73**
EV04250**	4P 250 A	Mando gris	1	**217,10**
EV04251**	4P 250 A	Mando rojo	1	**224,44**

*Suplemento por tapa de bornes y separadores "+LS/VS" 3 polos **9,09**
Suplemento por tapa de bornes y separadores "+LS/VS" 4 polos **9,09

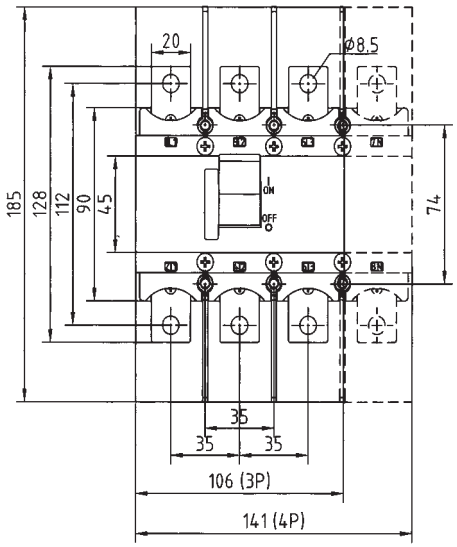

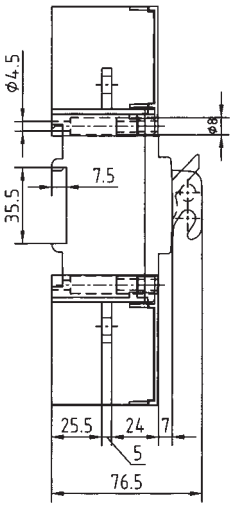

Tapas de bornes LS

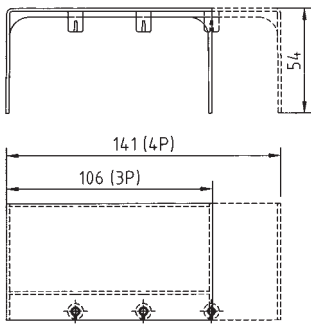

Separador de polos VS

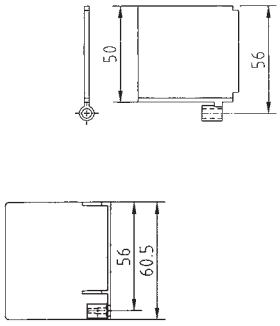

Características Técnicas
Interruptores Rotativos con fusibles KVKE

Interruptores rotativos			63 A	80 A	100 A	125 A	160 A	200 A	250 A	315 A	400 A	630 A
Tensión de aislamiento	U_i (V)		690	690	690	690	690	1000	1000	1000	1000	1000
Int. trabajo convencional	I_{th} (A)		63	80	100	125	160	200	250	315	400	630
Val. nom. sección del cable mm²			16	25	35	50	70	95	120	185	240	2x185
Tabla de intensidad asignada de empleo según necesidades	I_e (A)											
	AC-21	400/415V	63	80	100	125	160	200	250	315	400	630
		500V	63	80	100	125	160	200	250	315	400	630
		690V	63	80	100	125	160	200	250	315	400	630
	AC-22	400/415V	63	80	100	125	160	200	250	315	400	630
		500V	63	80	100	125	160	200	250	315	400	630
		690V	63	80	100	125	160	200	250	315	400	630
	AC-23	400/415V	63	80	100	125	125	200	250	315	400	630
		500V	63	80	100	125	125	200	250	315	400	500
		690V	63	80	100	125	125	200	250	315	400	500
Potencia asignada de empleo para motores trifásicos (1500 rpm)	(kW)											
	AC-23	400/415V	30	45	55	55	55	110	132	160	200	355
		500V	37	55	55	75	75	132	160	200	250	355
		690V	55	75	90	110	110	160	250	315	355	500

Intensidades de cortocircuito admisibles

Int. fusibles a instalar	(A)		63	80	100	125	160	200	250	400	400	630
Valor de resistencia a cortocircuito	I_k (kA)		50	50	50	50	25	50	50	50	50	50
Intensidad de cresta	(kA)		11	11	11	11	11	18	18	26	26	32
Int. máx. sop. en un cortocircuito	I_{cm} (kA) 690V		6	6	6	6	6	7	7	12	12	17
Int. máx. apertura por corto tiempo	I_{cw} (kA) 690V		4	4	4	4	4	5	5	7	7	10
Intensidad máxima de corte en cortocircuito	I_{cn} (A)											
	AC-23	400/415V	504	640	800	1000	1000	1600	2000	2520	3200	5040
		500V	504	640	800	1000	1000	1600	2000	2520	3200	4000
		690V	504	640	800	1000	1000	1600	2000	2520	3200	4000
Vida útil eléctrica (nº maniobras)			2000	2000	2000	2000	2000	2000	2000	2000	2000	2000
Vida útil mecánica (nº maniobras)			20000	20000	20000	20000	20000	16000	16000	10000	10000	10000
Capacidad bornes de conexión	Cu (mm²)		6-70	6-70	6-70	6-70	6-70	M10	M10	M10	M10	M12
Par máximo de torsión	(Nm)		6	6	6	6	6	30-44	30-44	30-44	30-44	50-75
Tipo de fusible	DIN		00/000	00/000	00/000	00/000	00/000	1	1	2	2	3
	Tornillos		M5	M5	M5	M5	M5	M8	M8	M8	M8	M8
	Fijación		73	73	73	73	73	111	111	111	111	111
	Torsión (Nm)		3	3	3	3	3	15	15	15	15	15

INTERRUPTORES SECCIONADORES DE FUSIBLES* 16 a 630 A (AC 22)

KK00325

REF.	TIPO	EMB.	EUROS
	ACCIONAMIENTO ROTATIVO 3 y 4 P.		
	SERIE KKV		
KK00316	Interruptor 3P 16 A para fusibles cilíndricos 10 x 38 mont. s/guía	1	**49,20**
KK00325	Interruptor 3P 25 A para fusibles cilíndricos 10 x 38 mont. s/guía	1	**51,32**
KK00332	Interruptor 3P 32 A para fusibles cilíndricos 10 x 38 mont. s/guía	1	**53,53**
KK00416	Interruptor 4P 16 A para fusibles cilíndricos 10 x 38 mont. s/guía	1	**56,78**
KK00425	Interruptor 4P 25 A para fusibles cilíndricos 10 x 38 mont. s/guía	1	**58,95**
KK00432	Interruptor 4P 32 A para fusibles cilíndricos 10 x 38 mont. s/guía	1	**61,03**

Compatibles con mandos de accionamiento LK10 y LK11 y ejes L=100/200/300 AD11 (ver página 8)

INTERRUPTORES DE FUSIBLES NH Serie KVKE

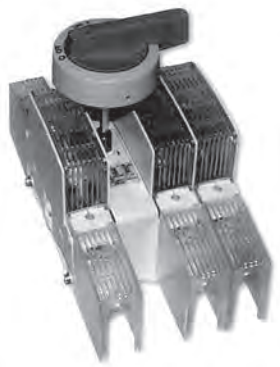

KV03400 + LK14 + KU00228 + LS400

Interruptores de fusible; con accionamiento manual rotativo para cartuchos fusible NH calibres 63 a 630 A. Sistema de conexión y desconexión brusca de elevada capacidad de ruptura (entre 11 y 32 kA).

Construcción modular acoplable que permite 2, 3 o 4 polos. Los cartuchos están protegidos con una cubierta transparente que permite la disipación de calor emitido y que es fácilmente extraible. Dispone de tapas cubrebornes individuales de entrada y salida de cables. Ejecución para montaje de superficie con eje adaptable a la profundidad del armario. Los mandos rotativos disponen de bloqueo por candado.

Se suministran con el mando rotativo (indicar color: rojo/amarillo o negro), el eje del acoplamiento en aluminio (indicar longitud: 100, 200 o 300 mm de largo, modelo LVK).

También permite acoplar contactos auxiliares.

A	NH
63-160	00/000
200 y 250	1
315 y 400	2
630	3

KVK3125

	SERIE KVKE		
KV00363	Interruptor 3P 63 A para fusibles NH mont. fondo panel (Ik 80 kA)	1	**179,69**
KV00380	Interruptor 3P 80 A para fusibles NH mont. fondo panel (Ik 80 kA)	1	**190,64**
KV03100	Interruptor 3P 100 A para fusibles NH mont. fondo panel (Ik 80 kA)	1	**200,98**
KV03125	Interruptor 3P 125 A para fusibles NH mont. fondo panel (Ik 80 kA)	1	**211,15**
KV03160	Interruptor 3P 160 A para fusibles NH mont. fondo panel (Ik 80 kA)	1	**226,91**
KV03200	Interruptor 3P 200 A para fusibles NH mont. fondo panel (Ik 80 kA)	1	**484,22**
KV03250	Interruptor 3P 250 A para fusibles NH mont. fondo panel (Ik 80 kA)	1	**489,48**
KV03315	Interruptor 3P 315 A para fusibles NH mont. fondo panel (Ik 80 kA)	1	**579,38**
KV03400	Interruptor 3P 400 A para fusibles NH mont. fondo panel (Ik 80 kA)	1	**609,93**
KV03630	Interruptor 3P 630 A para fusibles NH mont. fondo panel (Ik 80 kA)	1	**1.079,03**
KV00463	Interruptor 4P 63 A para fusibles NH mont. fondo panel (Ik 80 kA)	1	**215,28**
KV00480	Interruptor 4P 80 A para fusibles NH mont. fondo panel (Ik 80 kA)	1	**252,46**
KV04100	Interruptor 4P 100 A para fusibles NH mont. fondo panel (Ik 80 kA)	1	**262,76**
KV04125	Interruptor 4P 125 A para fusibles NH mont. fondo panel (Ik 80 kA)	1	**267,90**
KV04160	Interruptor 4P 160 A para fusibles NH mont. fondo panel (Ik 80 kA)	1	**274,20**
KV04200	Interruptor 4P 200 A para fusibles NH mont. fondo panel (Ik 80 kA)	1	**566,67**
KV04250	Interruptor 4P 250 A para fusibles NH mont. fondo panel (Ik 80 kA)	1	**574,21**
KV04315	Interruptor 4P 315 A para fusibles NH mont. fondo panel (Ik 80 kA)	1	**731,61**
KV04400	Interruptor 4P 400 A para fusibles NH mont. fondo panel (Ik 80 kA)	1	**741,88**
KV04630	Interruptor 4P 630 A para fusibles NH mont. fondo panel (Ik 80 kA)	1	**1.303,44**
KU00228	Eje prolongador LVK de 228 mm. para LK12, 13 y 14	1	**9,59**
KU00320	Eje prolongador LVK de 320 mm. para LK12, 13 y 14	1	**11,02**
KTLS125	Cubre bornes LS125 160 A	1 juego 2 piezas	**5,78**
KTLS250	Cubre bornes LS250 250 A	1 juego 2 piezas	**6,95**
KTLS400	Cubre bornes LS400 400 A	1 juego 2 piezas	**15,99**
KTLS630	Cubre bornes LS630 630 A	1 juego 2 piezas	**32,50**

Los interruptores / seccionadores a partir de 63 A se suministran con mando rotativo LK12 hasta 160 A y LK14 hasta 630 A y eje prolongador

Estos seccionadores de fusibles pueden suministrarse en 1, 2, 3 ó 4 polos	**Consultar**
También pueden ser suministrados con accionamiento lateral	**Consultar**
* Todos los seccionadores son suministrados **sin cartuchos**	**Consultar**
Todos los interruptores pueden ser suministrados montados en caja	**Consultar**

Cotas de los Interruptores Rotativos Serie KVKE

KVKE 63/160 A

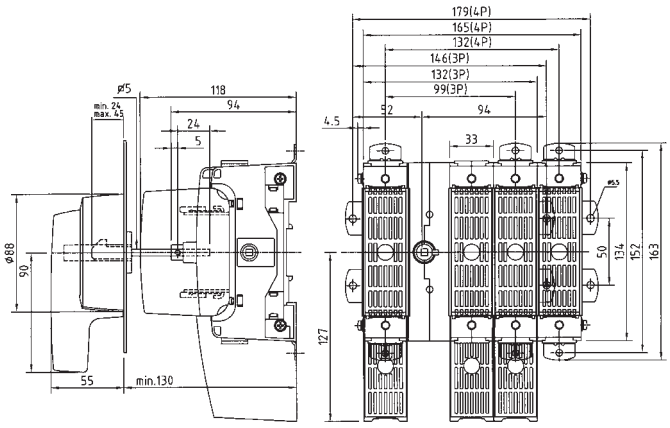

KVKE 200/250 A

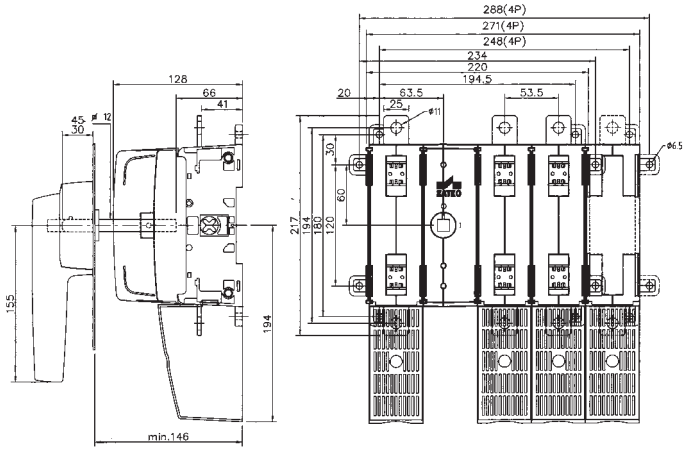

KVKE 315/400 A

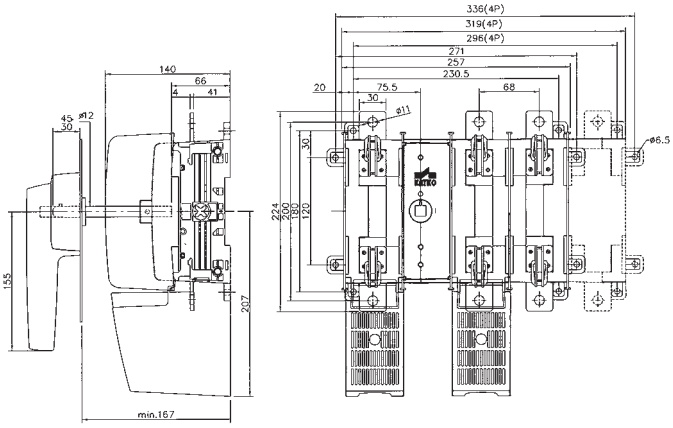

KVKE 630 A

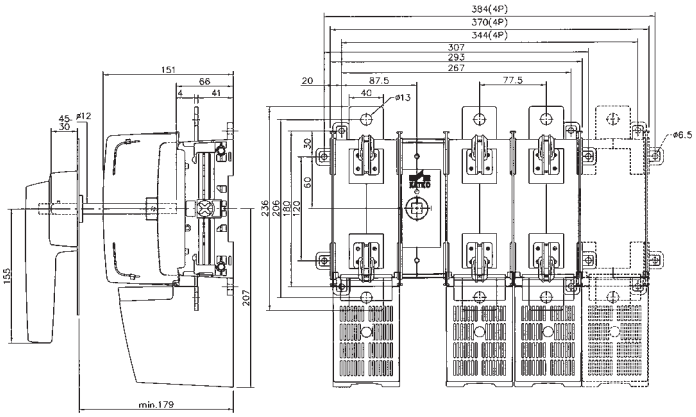

BORNES DE CONEXIÓN UNIPOLARES BIMETÁLICOS de 1,5 a 240 mm²

Bornes con o sin aislamiento IP00 bimetálicos para el conexionado de cables sin necesidad de terminales en las salidas o entradas de interruptores, disyuntores, etc. Suministrables para 1,5 a 240 mm² para conductores de cobre o aluminio de acuerdo con VDE0220 part 1/11,71 y 2/11, 71.

TIPO	TENSIÓN (V)	INT. (A)	AL mm²	CU mm²	TORSIÓN AL/CU (Nm)	Nº DE CONDUCT.	TAMAÑO ALLEN	MONTAJE	PESO kg.	REF.	EUROS
KKL 1x16	690	63	1,5-16	1,5-16	2,2	1 aislado	Hex 3	Directo	0,010	**KK11600**	**3,74**
KKL 1x50M	690	125	16-50	2,5-50	5 (2,5-6 mm²) 10 (10-50 mm²)	1 aislado	Hex 5	Directo	0,019	**KK10500**	**4,58**
KKL 1x120T.1	690	160	16-120	2,5-50	12 (16-35 mm²) 22 (50-120 mm²)	1 aislado	Hex 6	Directo	0,037	**KK11200**	**8,68**
KKL 1x120T.2										**KK11202**	**8,68**
KKL 1x120T.3										**KK11203**	**8,68**
KKL 1x120TM										**KK11204**	**8,68**
KKL 1x50		160	16-50	2,5-50	5 (2,5-6 mm²)	1	Hex 5	Perno M8	0,011	**KK15000**	**4,00**
KKL 2x50		320	16-50	16-50	5 (2,5-6 mm²) 10 (10-50 mm²)	2	Hex 5	Perno M8	0,023	**KK25000**	**6,60**
KKL 1x95M		200	16-95	16-95	12 (25-50 mm²)	1	Hex 6	Perno M10	0,030	**KK19500**	**7,90**
KKL 2x95		400			22 (70-95 mm²)	2			0,061	**KK29500**	**10,76**
KKL 1x150		315	25-150	25-150	12 (25-50 mm²) 22 (70-95 mm²)	1	Hex 6	Perno M10	0,073	**KK11500**	**11,99**
KKL 2x150		630			35 (120-150 mm²)	2		Perno M12	0,150	**KK21500**	**20,25**
KKL 1x240		400	35-240	35-240	25 (35-120 mm²)	1	Hex 6	Perno M12	0,113	**KK12400**	**16,51**
KKL 2x240		800			55 (150-240 mm²)	2	Hex 8		0,245	**KK22400**	**25,67**

KKL 1x16

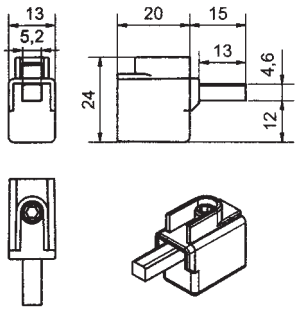

KKL 1x50M

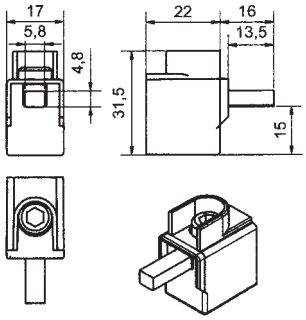

KKL 1x50

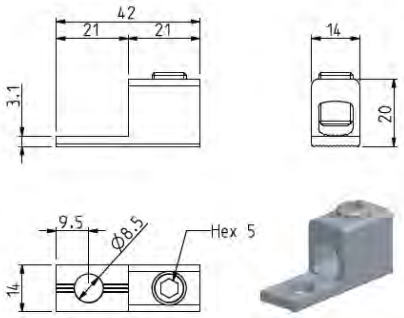

KKL 1x120T1

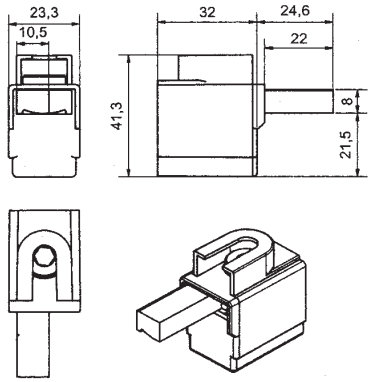

KKL 1x120T2

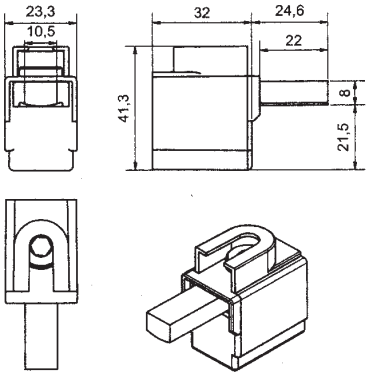

KKL 1x120T3

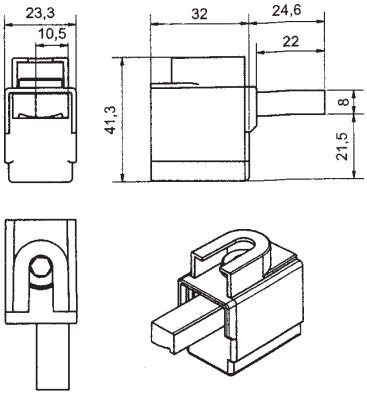

BORNES DE CONEXIÓN UNIPOLARES para cables de 1,5 a 240 mm² de Al/Cu

Croquis y Dimensiones

KKL 1x120TM

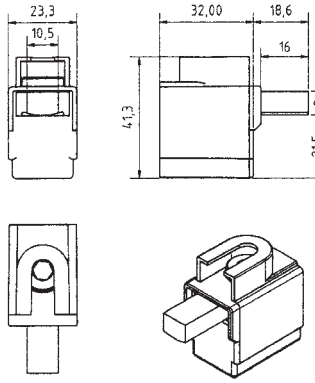

KKL 1x50R

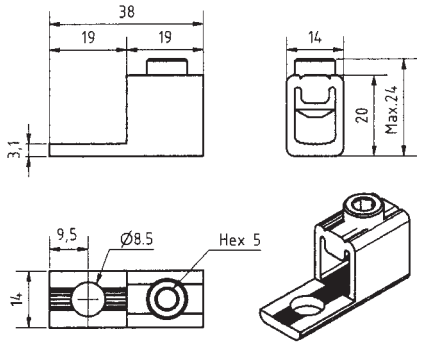

KKL 2x50

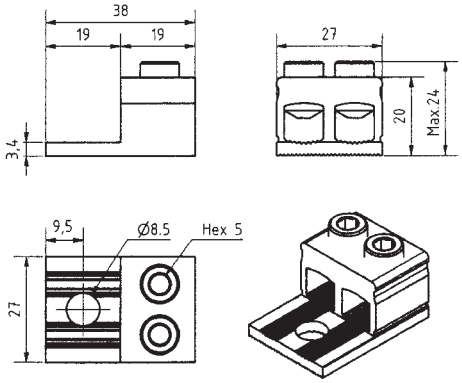

KKL 1x95

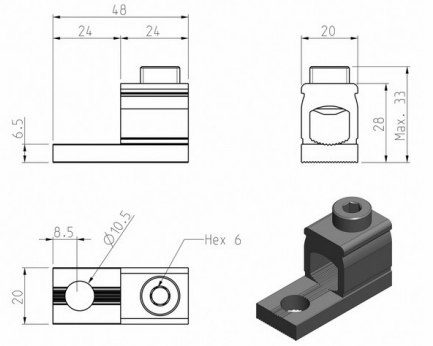

KKL 1x95M

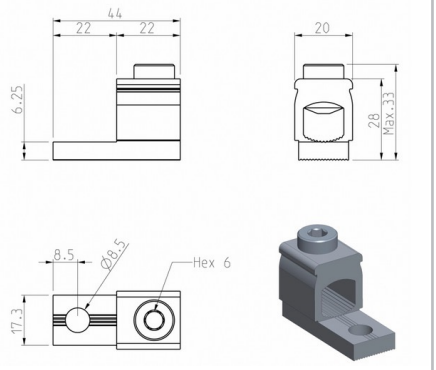

KKL 2x95

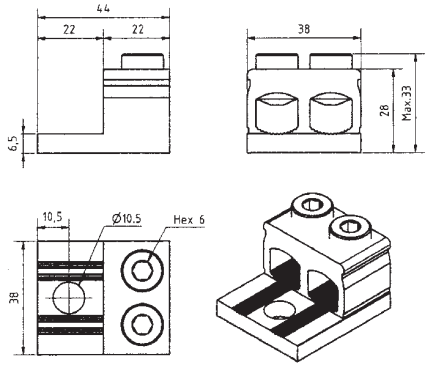

KKL 1x150

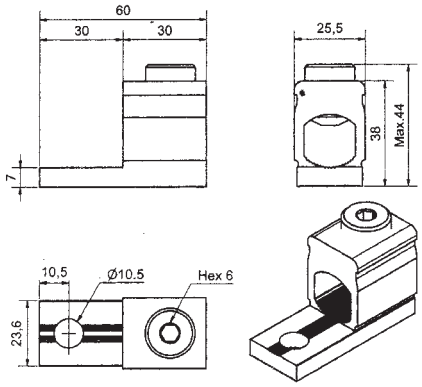

KKL 2x150

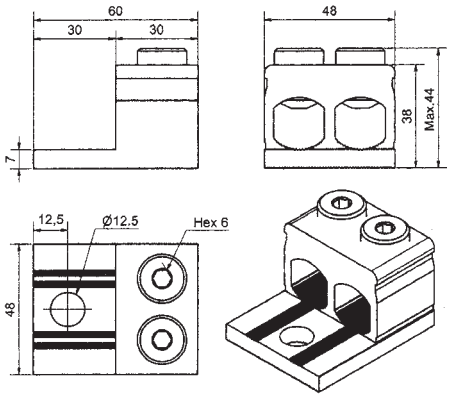

KKL 1x240

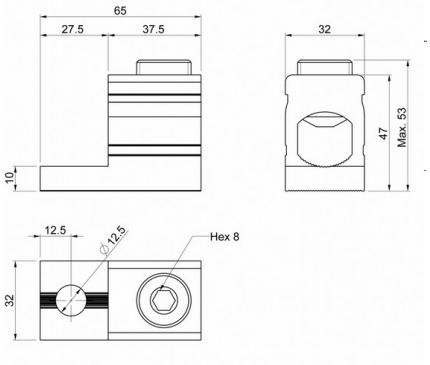

KKL 2x240

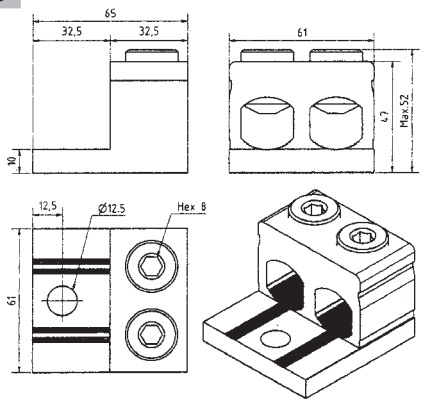

Relación de otros productos eléctricos de suministro normal desde nuestros almacenes

PADO	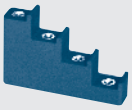	Accesorios de montaje de equipos eléctricos. Distribuidores. Soportería hasta 5500 A. Aisladores baja y media tensión.
WOFLEX		Pletinas flexibles. Cobre mecanizado. Trenzas.
RÜBSAMEN + Herr	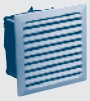	Clima: Ventilación y Calefacción. Aire Acondicionado.
ALFRA		Matrices. Herramientas. MAQUINARIA.
KATKO		Interruptores manuales. Bornes.
FTG - Auxel		Peines. Bornes hasta 950 A. Distribuidores hasta 400 A 1500 V (DC).
HERR		Accesorios y perfiles DIN. Lámparas. Termostatos. Terminales. Resistencias.
ALFA	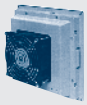	Clima: Ventilación y Calefacción. Resistencias.
J. MÜLLER	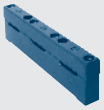	Bases y Seccionadores de fusibles y Soportería hasta 1200 A.
GIFAS		Cajas especiales en goma. Lámparas. ***Bajo demanda.***
WEBER	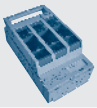	Bases y Fusibles hasta 630 A.
POWERSURE		Conectores de potencia hasta 800 A.
HERR		Ventilación económica.
ENSTO		Bornes hasta 425 A. Accesorios media tensión. Cajas aislantes. Cajas con protección Ex Grupo II Cubo X.
OUNEVA		Pequeños distribuidores hasta 280 A.

1º Generalidades
Las condiciones generales que a continuación se reseñan forman la base de todos nuestros contratos de venta y suministro. Otros acuerdos verbales sólo serán un compromiso para WÖHNELEC si han sido reconocidos por escrito.

2º Precios
Los precios de venta serán los que figuran en nuestras tarifas vigentes en el momento del suministro, o bien los que figuran en nuestras ofertas por escrito, con la validez estipulada en la misma.
La aplicación de descuentos lo serán en razón de los volúmenes de compra, pudiendo ser modificados por WÖHNELEC mediante escrito.
Los precios de venta que figuran en nuestras tarifas se entienden para mercancía situada en nuestros almacenes de Molins de Rei y Torrejón de Ardoz, siendo los portes, embalajes e impuestos a cargo del cliente. En todo caso la mercancia viaja por cuenta y riesgo del comprador.

3º Suministros y devoluciones
Los materiales se suministran por unidades completas de embalaje. Las cantidades y medidas se basan en las constatadas en nuestros albaranes. Cualquier reclamación con respecto a cantidad, medida o calidad deberá sernos efectuada telefónicamente antes de 48 horas después de la recepción de la mercancía, o por escrito en un plazo máximo de 10 días. Solamente se aceptarán devoluciones con la previa conformidad de WÖHNELEC y durante los 15 días siguientes al suministro, no abonándose material alguno que no se encuentre en perfectas condiciones y en su embalaje original. En toda devolución se devaluará el material en un mínimo del 15% llegando a ser más según el estado del mismo. ***No se admitirán devoluciones a portes debidos.***
Para aquellos materiales especiales que deban ser fabricados bajo encargo no se admitirán devoluciones, reservándonos el derecho de solicitar un 25% de su valor a la formalización del pedido.
Aquellos materiales entregados condicionalmente o como muestra serán facturados en un plazo máximo de 60 días en el caso de no efectuarse su devolución.

4º Condiciones de pago

Pronto pago ..... 2% dto.

No se admiten operaciones de venta con pago aplazado superior a 60 días ni fraccionamientos de giro. Pagos con plazo superior a 30 días serán siempre por giro bancario.
No se admiten aplazamientos por vacaciones, inventarios, etc. Las ventas a clientes de 1ª operación se efectuarán mediante pago al contado.

5º Financiación
Por renovación de efectos o demora en el pago de los mismos, habrá un cargo de 1% mensual.

6º I.V.A.
Nuestros precios no incluyen el Impuesto sobre el Valor Añadido, el cual será repercutido aparte en factura.

7º Plazos de entrega
Salvo acuerdo expreso entre el cliente y WÖHNELEC, los plazos de entrega señalados por WÖHNELEC son a título orientativo. El retraso en la entrega no podrá dar lugar a penalización.

8º Transportes

Pagados a partir de .....600,– Euros netos

9º Reserva de Propiedad
Todos los materiales entregados quedarán de nuestra propiedad hasta su completo pago, aunque una cláusula en sentido contrario figure en las condiciones del comprador.

10º Venta mínima
Las ventas inferiores a 60,– Euros netos se abonarán al contado y se suministrarán siempre en unidades de embalaje completos.

11º Responsabilidad civil
La responsabilidad civil de nuestros productos caduca al año de su suministro y tendrá como límite el precio del producto o servicio que ha ocasionado la reclamación.

Organización Ventas

Zona A

1 **WÖHNELEC, S.A.** - *(Barcelona, Girona, Lleida, Tarragona)*
F. Samaranch, 11 - Nave fondo derecha - 08750 MOLINS DE REI (Barcelona) - Tel. 93 680 15 64

3 **GALIO - RAFAEL RUIZ** - *(Valencia)*
E-mail: rruiz@galio-rc.es - Móvil 649 825 796

5 **FOYCASA** - *(Alava, Cantabria, Guipuzcoa, Vizcaya)*
E-mail: michel@foycasa.com - Tel. 94 476 11 67-94 476 33 46 - Fax 94 476 42 74 - Móvil: 686 92 89 26

8 **JORGE GONZÁLEZ LAHUERTA** - *(Huesca, Teruel, Zaragoza)*
E-mail: dimatel@telefonica.net - Tel. 976 59 09 12 - Móvil 670 39 97 16 36

9 **BALEARES** - ***BUSCAMOS REPRESENTANTE***
WÖHNELEC, S.A. - Tel. 936 80 15 64 - Fax 936 80 04 39

11 **CARLOS RUIZ MONTERO** - *(Murcia, Alicante, Albacete)*
E-mail: carlos@ruizrepresentaciones.com - Tel. 610 433 323 - Fax 96 813 34 53

13 **CANARIAS**
WÖHNELEC, S.A. - Tel. 936 80 15 64 - Fax 936 80 04 39

14 **CARLOS RUIZ MONTERO** - *(Granada)*
E-mail: carlos@ruizrepresentaciones.com - Tel. 610 433 323 - Fax 96 813 34 53

15 **ALMERÍA** - ***BUSCAMOS REPRESENTANTE***
WÖHNELEC, S.A. - Tel. 936 80 15 64 - Fax 936 80 04 39

16 **MÁLAGA** - ***BUSCAMOS REPRESENTANTE***
WÖHNELEC, S.A. - Tel. 936 80 15 64 - Fax 936 80 04 39

17 **JAÉN** - ***BUSCAMOS REPRESENTANTE***
WÖHNELEC, S.A. - Tel. 936 80 15 64

18 **NAVARRA**
WÖHNELEC, S.A. - Tel. 936 80 15 64

19 **GALIO - CONSTANTINO NAVALON** - *(Castellón)*
E-mail: cnavalon@galio-rc.es - Móvil 608 682 305

20 **LA RIOJA**
WÖHNELEC, S.A. - Tel. 936 80 15 64

Zona B

2 **WÖHNELEC, S.A.** - *(Avila, Cuenca, Guadalajara, Madrid, Toledo, Ciudad Real, Segovia)*
Puerto de Navacerrada, 16 - 28850 TORREJON DE ARDOZ (Madrid) - Tel. 91 676 21 89

4 **ASTURIAS, LEÓN** - ***BUSCAMOS REPRESENTANTE***
WÖHNELEC, S.A. - Tel. 91 676 21 89

6 **CASTILLA** - *(Burgos, Palencia, Salamanca, Valladolid, Zamora)* - ***BUSCAMOS REPRESENTANTE***
WÖHNELEC, S.A. - Tel. 91 676 21 89 - Fax 91 656 31 79

7 **RAFAEL GARCIA VALENTÍN** - *(Cádiz, Huelva, Sevilla, Córdoba)*
E-mail: rgvalentin1@gmail.com - Tel. y Fax 954 25 01 52 - Móvil 675 20 07 65

10 **GALICIA** - ***BUSCAMOS REPRESENTANTE***
WÖHNELEC, S.A. - Tel. 91 676 21 89

12 **EXTREMADURA** - *(Badajoz, Cáceres)* - ***BUSCAMOS REPRESENTANTE***
WÖHNELEC, S.A. - Tel. 91 676 21 89

WÖHNELEC SA
ELECTROTECNIA EN B.T.
1986-2026

08750 MOLINS DE REI (Barcelona)
Francesc Samaranch, 11 - Nave fondo derecha
Tel. 93 680 15 64
e-mail: wohnelec@yahoo.es

28850 TORREJÓN DE ARDOZ (Madrid)
Puerto de Navacerrada, 16
Tel. 91 676 21 89
e-mail: wohnelecmadrid@gmail.com

www.wohnelec.com

Agosto 2026